DM186i 230V (motor inverter)

DESMONTADORA AUTOMÁTICA CON MOTOR INVERTER

- Filtro regulador aire / aceite
- Pistola de inflado con manómetro
- Barra para desmontaje de neumático
- Cubo para jabón
- Sistema de 4 garras de sujeción auto-centrante
- Protector plástico de garras y uña incluidos
- Motor inverter monofásica de velocidad progresiva
- Columna vertical de retroceso basculante automática
- Pedales redondeados antiatrapamiento

AUTOMATIC TYRE CHANGER WITH INVERTER MOTOR

- Air/oil filter regulator
- Tyre inflator with pressure gauge
- Tyre lever
- Soap bucket
- 4 clamps auto-centering clamping and demount head
- Plastic protectors for clamps/demount head
- Single-phase Inverter motor with progressive variation of speed
- Automatic tilting column
- Rounded-shape anti-trapping pedals

DÉMONTE - PNEUS AUTOMATIQUE AVEC MOTEUR INVERTER

- Filtre régulateur air / huile
- Pistolet de gonflage avec manomètre
- Levier de démontage des pneus
- Seau à savon
- 4 mors et système de serrage auto-centrat
- Protection en plastique pour mors et bec de démontage
- Inverter moteur monophasé avec vitesse progressive
- Colonne basculante automatique
- Pédales arrondies sécurisées



AA320D
BRAZO DE AYUDA OPCIONAL
OPTIONAL ASSIST ARM
BRAS D'ASSISTANCE OPTIONNEL

OPCIONAL - OPTIONAL - OPTIONNEL

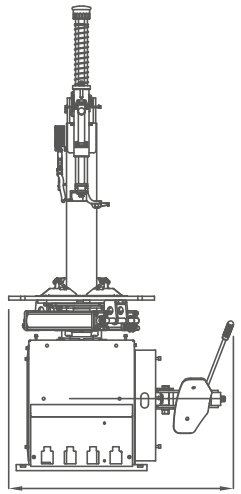

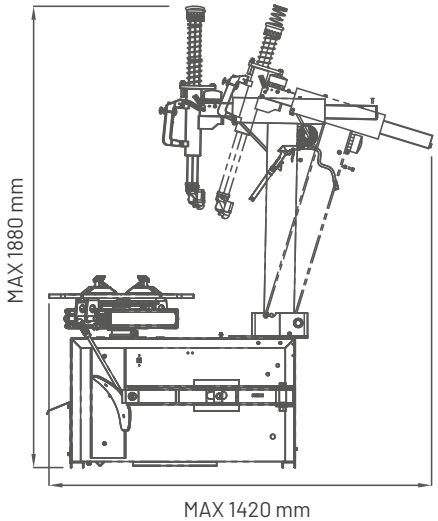

13" - 24"

11" - 20"

930 mm

3" - 12"

8 - 10 bar

2600 KG

0.85 KW

230V/1ph/50Hz

235 KG